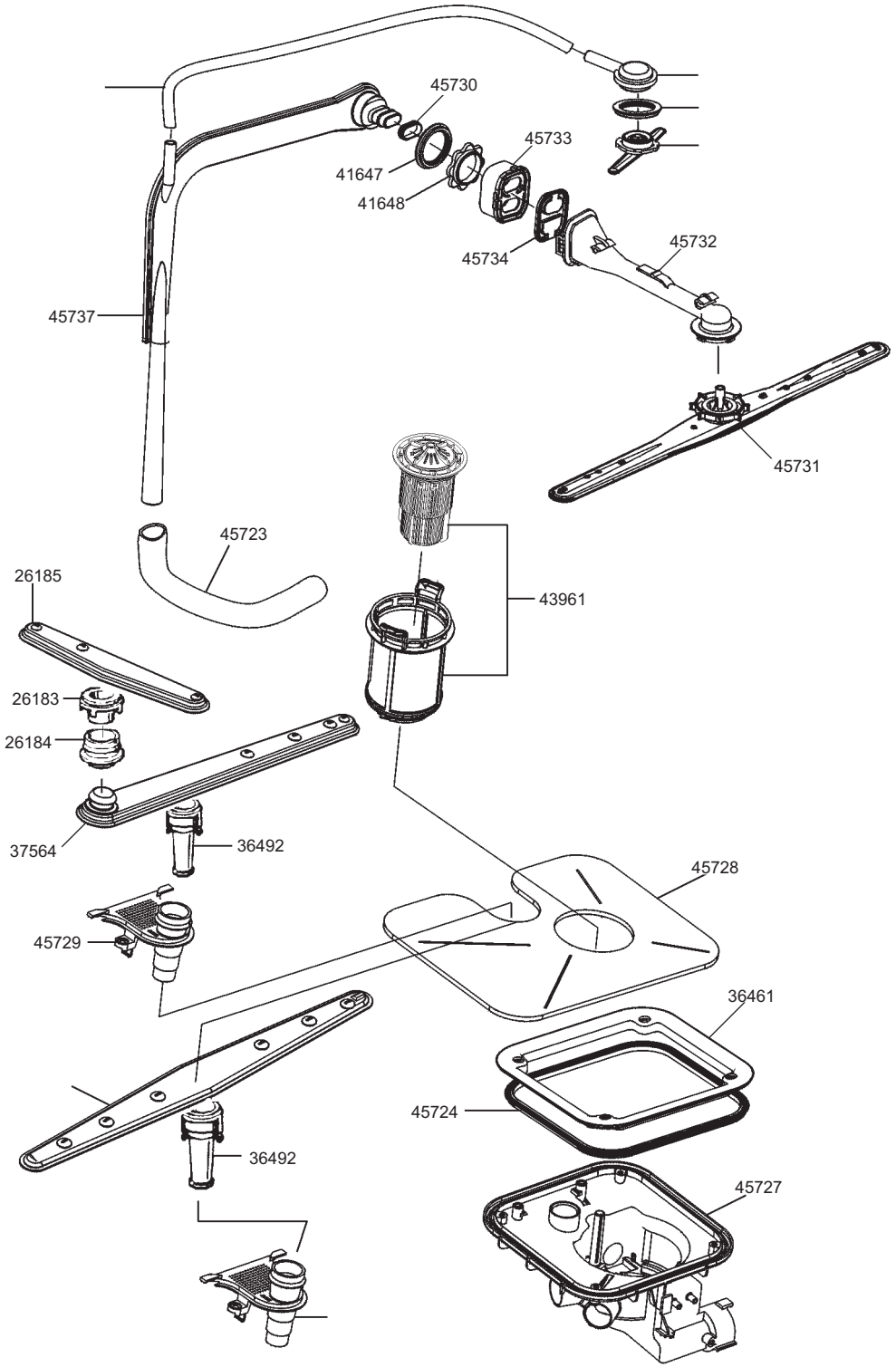
45730
45733
41647
41648
45734
45732
45737
45731
45723
26185
43961
26183
26184
37564
36492
45728
45729
36461
45724
36492
45727

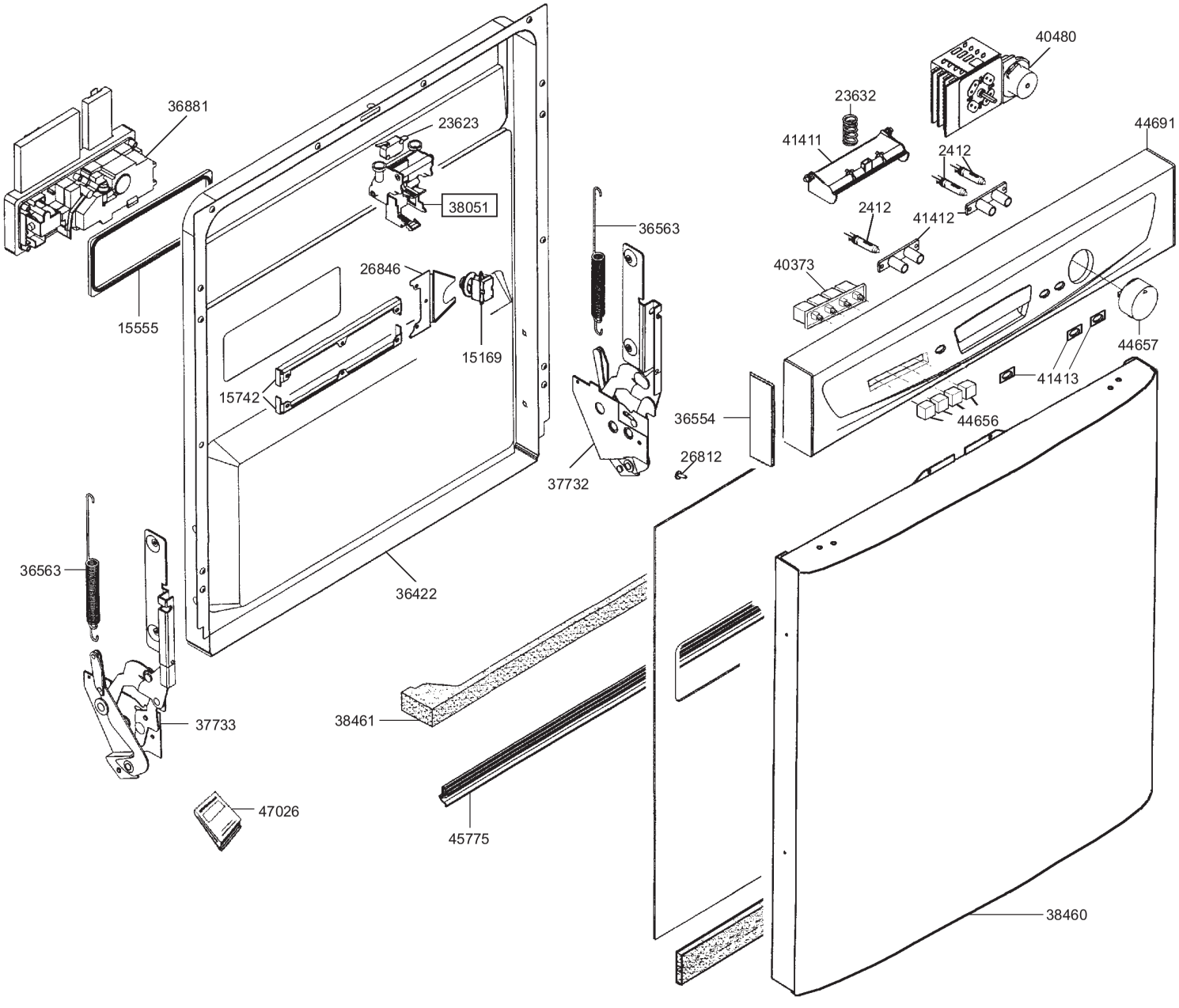
36881
23623
38051
15555
26846
15169
15742
36563
37732
36422
36563
37733
47026
38461
45775
40480
23632
41411
2412
44691
2412
41412
40373
44657
41413
36554
44656
26812
38460

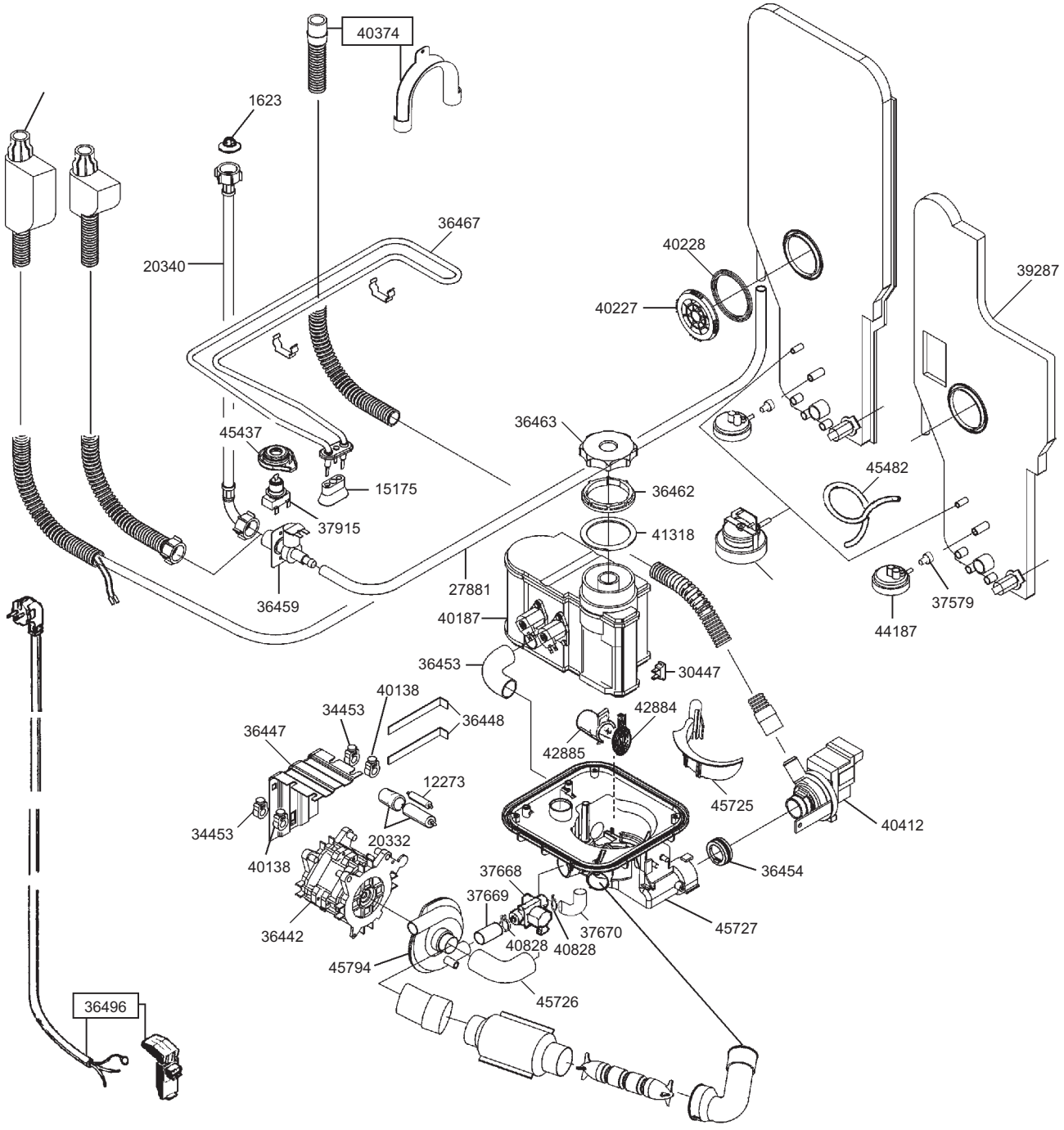
40374
1623
36467
20340
40228
40227
39287
36463
45437
15175
36462
45482
37915
41318
27881
36459
40187
37579
44187
36453
30447
40138
34453
36448
42884
36447
42885
12273
45725
34453
20332
40412
40138
36454
37668
37669
37670
45727
36442
40828
40828
45794
45726
36496

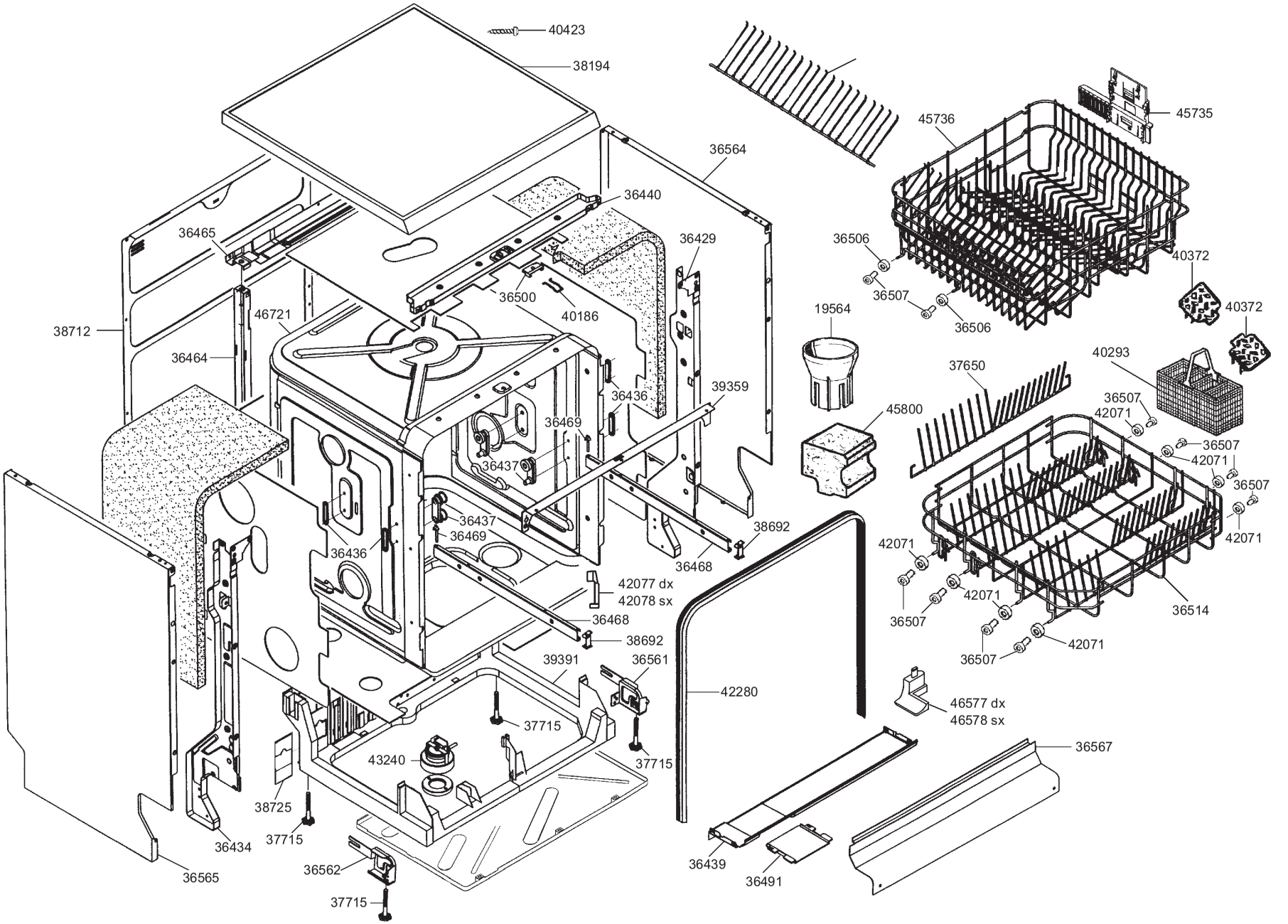
40423
38194
36564
36440
36465
36429
36500
40186
46721
38712
36464
36436
39359
36469
36437
36437
36469
36436
38692
36468
42077 dx
42078 sx
36468
38692
39391
36561
42280
37715
43240
37715
38725
37715
36434
36565
36562
37715
36439
36491
36567
46577 dx
46578 sx
42071
36507
42071
36507
36514
42071
36507
42071
36507
42071
36507
42071
36507
42071
36507
40293
37650
45800
19564
40372
40372
36506
36507
36506
45736
45735